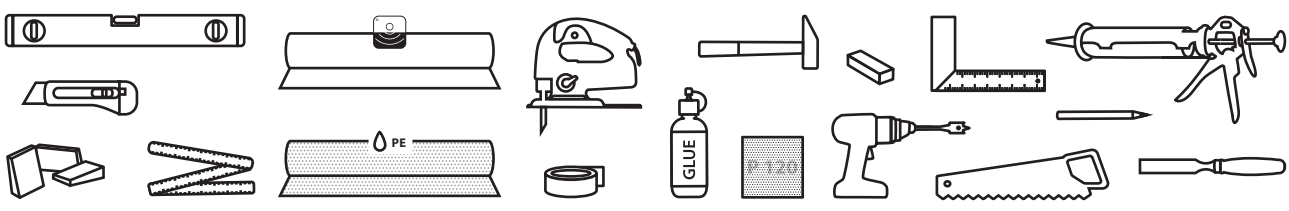

Rev. 7.7 / 07.22

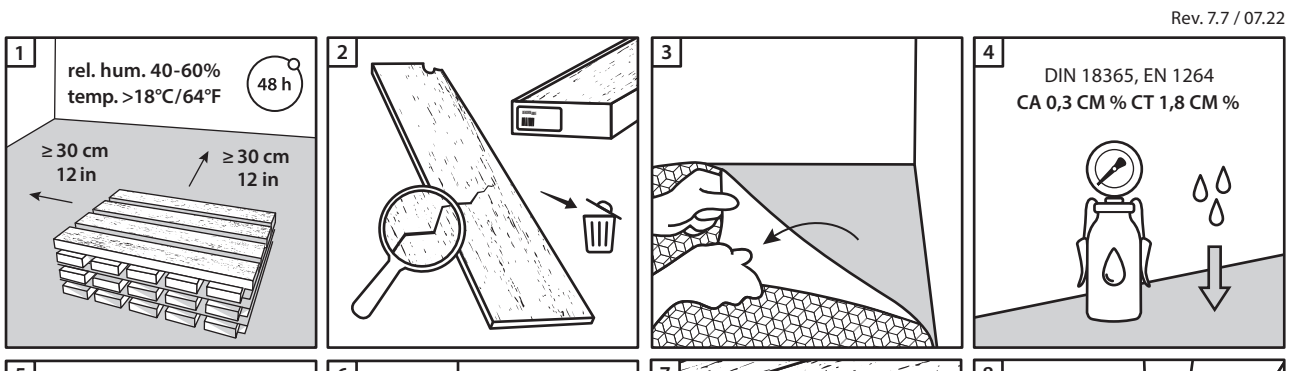

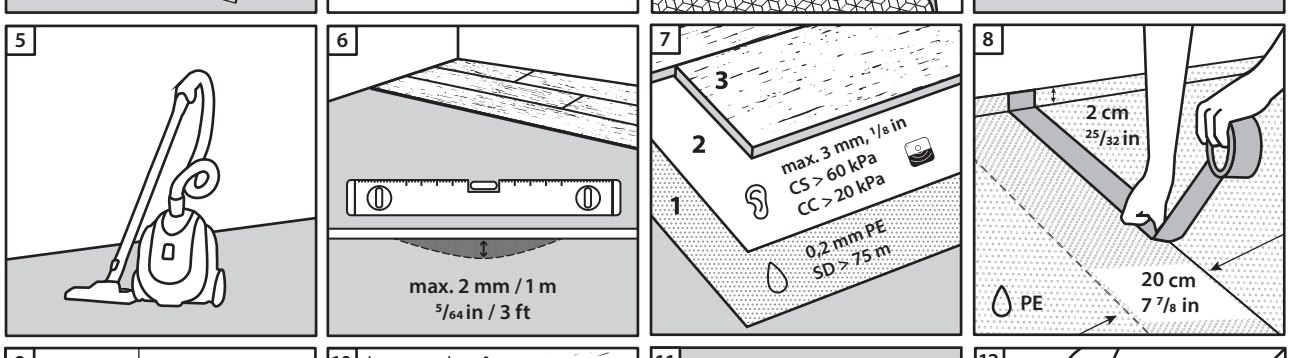

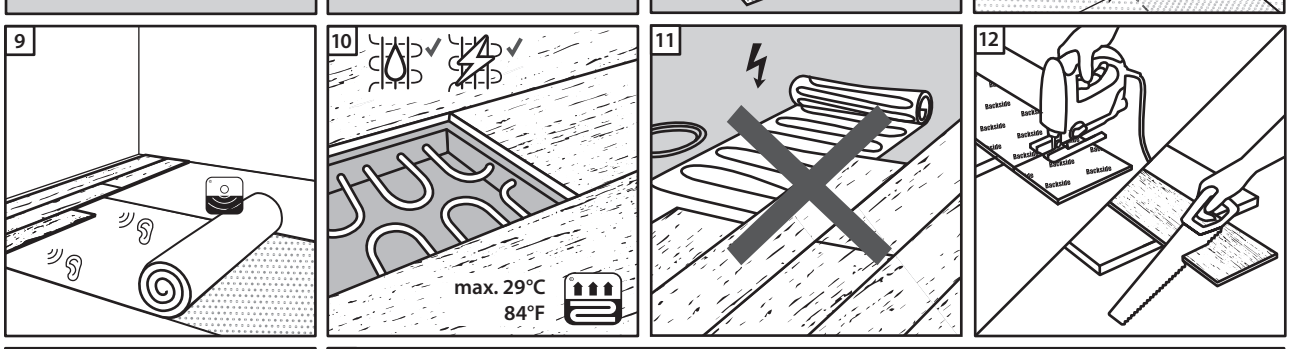

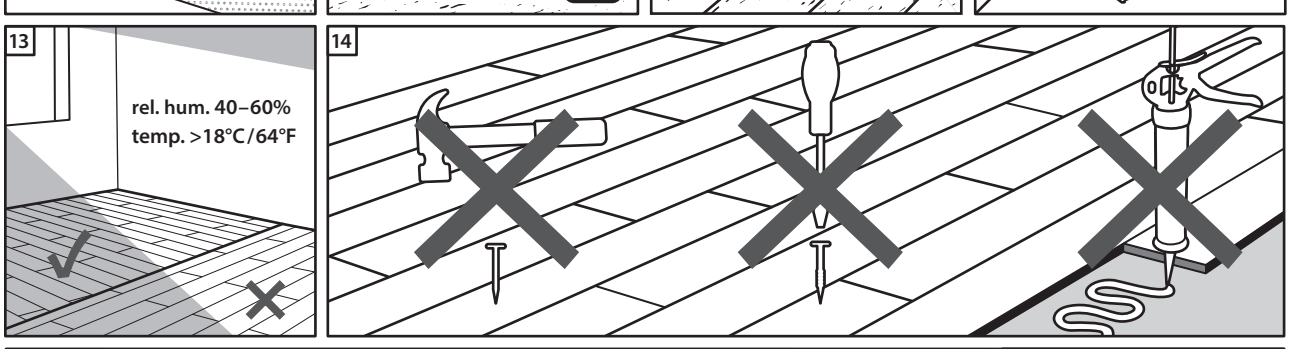

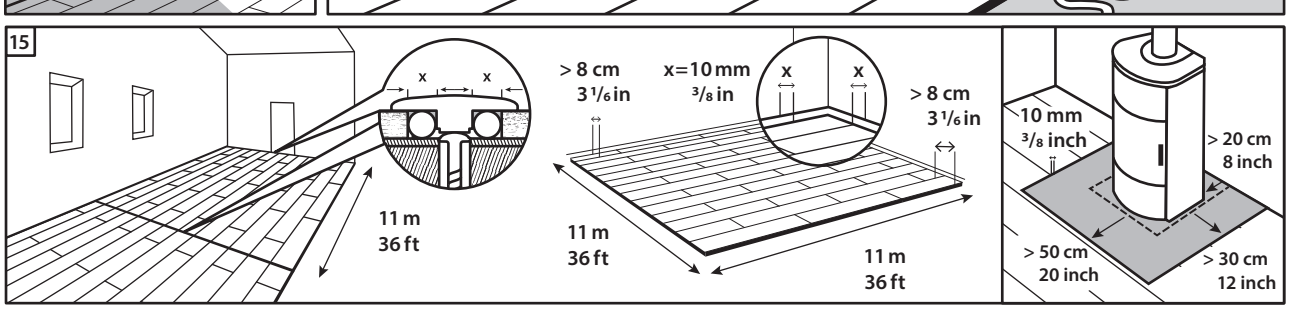

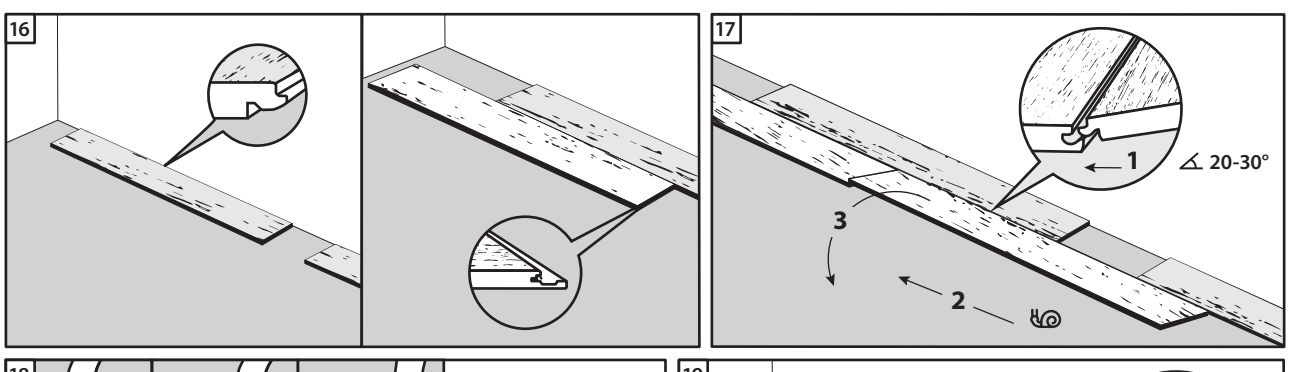

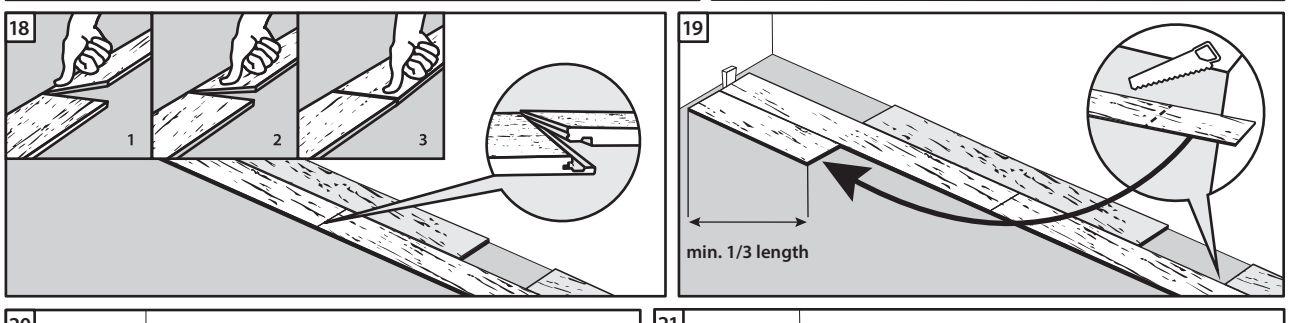

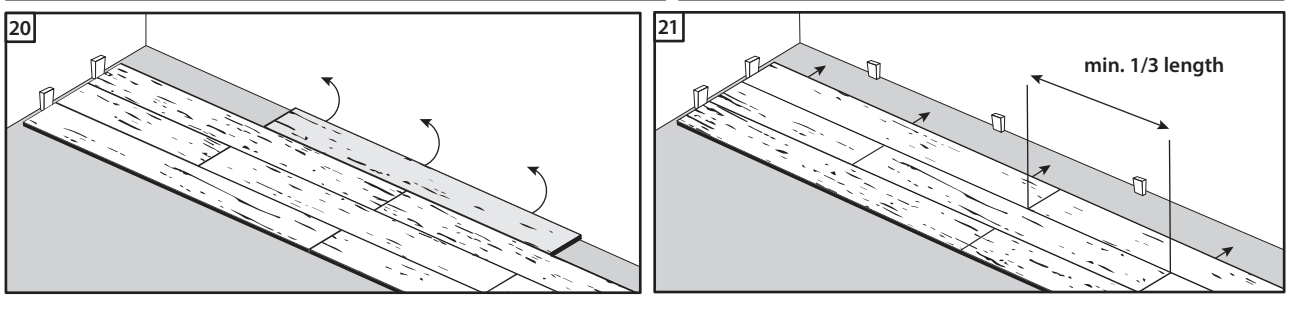

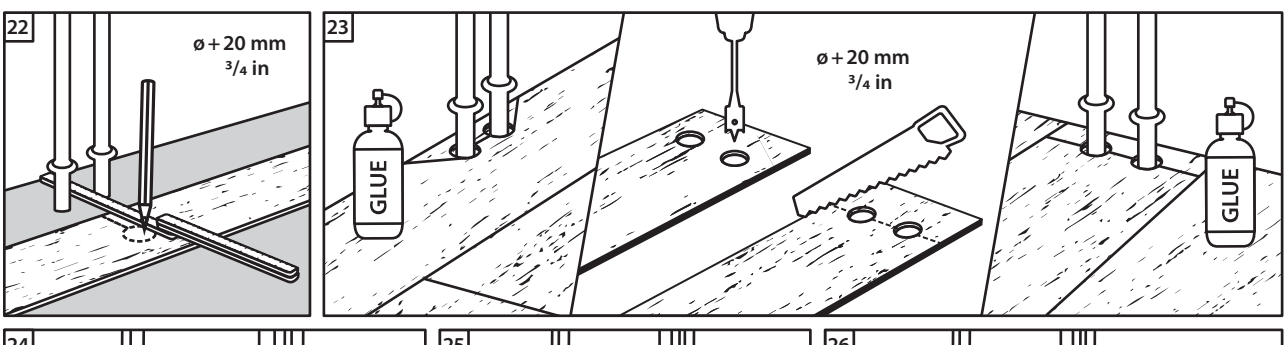

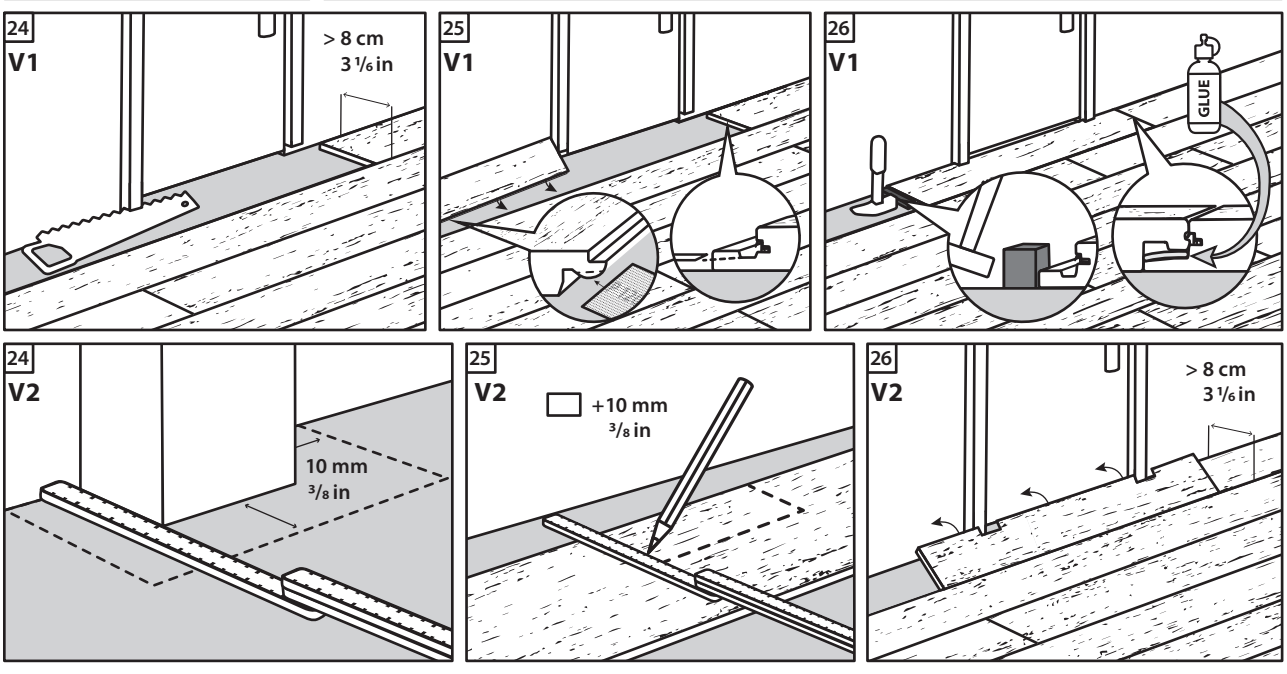

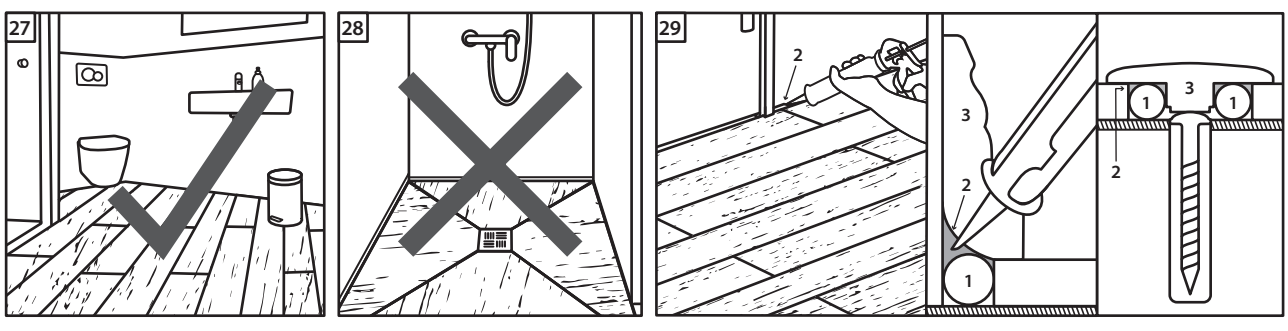
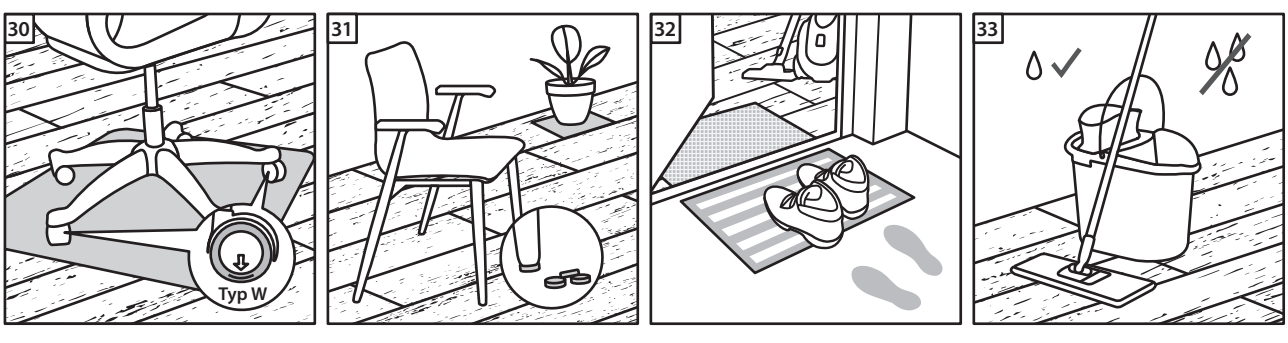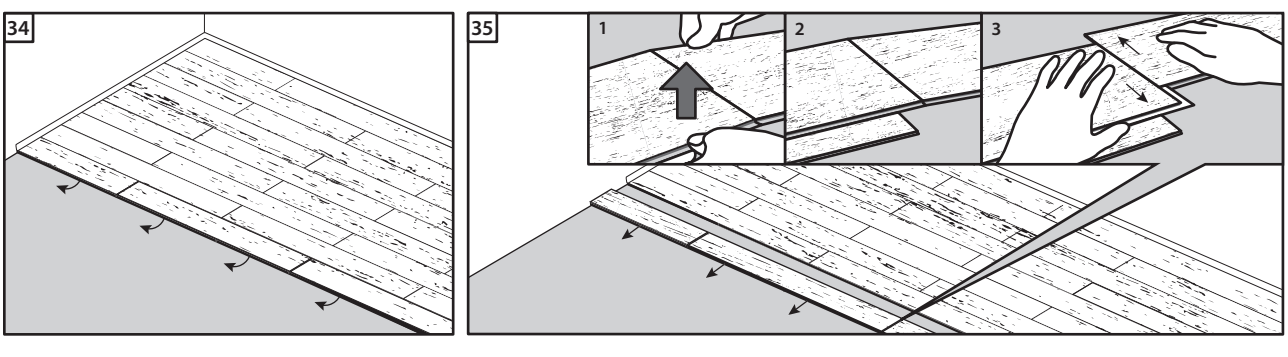
1: PE foam baker rod / PE Schaum Band, 2: Silicone / Silikon, 3: Molding / Leiste